ОП073

СЕРТИФИКАТ ПОЖАРНОЙ БЕЗОПАСНОСТИ
ССПБ. RU. ОП073. В.00228

Извещатель пожарный ручной адресный ИП 535-2 "ИПР-2А"

Паспорт
СПНК.425211.003 ПС

1 Общие сведения

1.1 Извещатель пожарный ручной адресный ИП 535-2 "ИПР-2А" (далее – извещатель) – извещатель многократного действия, предназначенный для ручного включения сигнала тревоги в системах пожарной сигнализации и пожаротушения. Извещатель предназначен для круглосуточной работы в сигнальных линиях (СЛ) приборов приемно-контрольных пожарных (в дальнейшем - ППКП) "Радуга-2А", "Радуга-4А" и других ППКП с аналогичным протоколом СЛ.

1.2 Использование, транспортирование и техническое обслуживание извещателя должны производиться в соответствии с руководством по эксплуатации ППКП "Радуга-2А" СПНК.425513.006 РЭ или "Радуга-4А" СПНК.425513.006-01 РЭ (далее – РЭ).

2 Технические данные и характеристики

2.1 Усилие, прилагаемое к приводному элементу для перевода извещателя в режим "Пожар", не менее 15 Н.

2.2 Средний ток, потребляемый извещателем по СЛ, составляет:

– в дежурном режиме не более 0,35 мА;
– в режиме "Пожар" не более 1,3 мА.

2.3 Извещатель сохраняет работоспособность в диапазоне температур от минус 40º С до плюс 70º С и относительной влажности воздуха 93 % при температуре плюс 40 °С.

2.4 Габаритные размеры извещателя: 87х87х58 мм.

2.5 Масса извещателя - не более 0,22 кг.

2.6 Средняя наработка на отказ извещателя - не менее 60000 ч.

2.7 Средний срок службы извещателя - не менее 10 лет.

2.8 Степень защиты, обеспечиваемая оболочкой извещателя, соответствует IP41 согласно ГОСТ 14254-96.

3 Порядок установки

ВНИМАНИЕ! Если извещатель перед вскрытием упаковки находился в условиях отрицательных температур, необходимо выдержать его при нормальной температуре (25±10) °С не менее 4 ч.

3.1 Не рекомендуется устанавливать извещатель в местах, где возможны попадание воды на корпус, выделение газов, паров и аэрозолей, вызывающих коррозию или воздействие мощных электромагнитных помех и теплового излучения.

3.2 Закрепить основание 1 извещателя двумя шурупами в месте установки извещателя (см. рисунок 1). Установка извещателя допускается только на вертикальные поверхности отверстием для ключа (экстрактора) вниз.

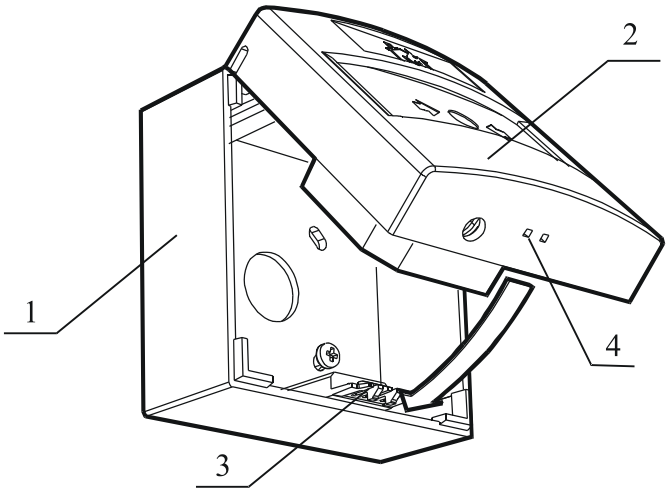

Рисунок 1

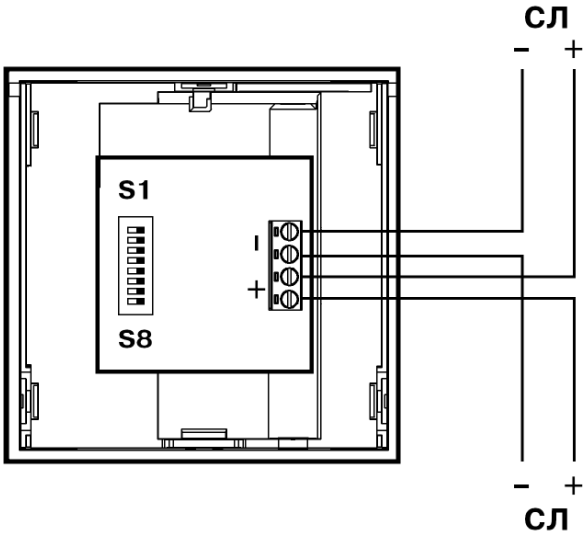

Рисунок 2

ВНИМАНИЕ! Перед подключением извещателя к СЛ убедитесь в том, что напряжение на проводах СЛ отсутствует.

3.3 Контакты разъема извещателя следует подключить в разрывы проводов СЛ с соблюдением полярности (см. рисунок 2): два контакта "+" (контакты 1, 2) - к входу и выходу цепи СЛ(+), два контакта "-" (контакты 3, 4) – к входу и выходу цепи СЛ(-).

4 Программирование

4.1 Перед подачей напряжения в СЛ извещатель необходимо запрограммировать путем установки во включенное положение (обозначено "ON") или выключенное положение переключателей S1-S6 и S8 (положение S7 – любое).

4.2 С помощью переключателей S1-S6, согласно РЭ ППКП (см. таблицу И.1), осуществляется программирование адреса извещателя с 1 по 64.

4.3 Включением переключателя S8 программируется включение в режиме контроля СЛ (при установке адреса с 1 по 8). При этом у других адресуемых устройств с таким же адресом (в этой СЛ) режим контроля СЛ должен быть отключен.

4.4 После программирования в соответствии с рисунком 2 установить извещатель 2 на его основании 1 в соответствии с рисунком 1. Для демонтажа извещателя необходимо нажать обратной стороной ключа (экстрактора) на фиксирующие выступы 3 через отверстия 4.

5 Порядок работы

5.1 Запрограммировать ППКП в соответствии с его РЭ. В дежурном режиме работы извещателя его индикатор должен периодически включаться зеленым (одиночные вспышки длительностью 0,1 с, период повторения 3 с).

5.2 Для активации извещателя (перевода в режим "Пожар") следует нажать на его приводной элемент. После этого извещатель и ППКП должны перейти в режим "Пожар". Индикатор извещателя должен периодически включаться красным (двойные, через 0,1 с, вспышки длительностью 0,1 с, период 1 с). После получения сигнала квитирования от ППКП индикатор извещателя должен включиться непрерывно красным.

5.3 Для деактивации извещателя вставить ключ (экстрактор) в отверстие для ключа и повернуть до щелчка. После этого индикатор извещателя должен включиться непрерывно зеленым. Для переключения ППКП и извещателя в дежурный режим следует выполнить "Сброс" ППКП.

6 Комплектность

6.1 Комплектность извещателя соответствует приведенной в таблице 3.1.

Таблица 3.1

Обозначение документа	Наименование и условное обозначение	Кол.
СПНК.425211.003	Извещатель пожарный ручной адресный ИП 535-2 "ИПР-2А"	1 шт.
	Комплект принадлежностей:	
	Шуруп универсальный 4×25	2 шт.
	Дюбель	2 шт.
	Ключ (экстрактор)	1 шт.
СПНК.425211.003 ПС	Паспорт	1 экз.

7 Свидетельство о приемке

СВИДЕТЕЛЬСТВО О ПРИЕМКЕ

Извещатель пожарный ручной адресный ИП 535-2 "ИПР-2А"

№ _____ изготовлен и принят в соответствии
заводской номер

с обязательными требованиями государственных стандартов, действующей технической документацией и признан годным для эксплуатации.

Отметка ОТК

Примечание – Заводской номер (XXXXXYYZ) состоит из:
серийного номера изделия – XXXXX, месяца изготовления – YY, последней цифры года изготовления – Z.

8 Гарантии изготовителя

8.1 Изготовитель гарантирует соответствие извещателя требованиям технических условий ТУ 4371-088-23072522-2007 при соблюдении потребителем условий транспортирования, хранения и эксплуатации.

8.2 Гарантийный срок эксплуатации - 5 лет со дня отгрузки потребителю предприятием - изготовителем.

8.3 Извещатели, у которых во время гарантийного срока будет выявлено несоответствие требованиям технических условий, безвозмездно заменяются или ремонтируются предприятием-изготовителем.

Адрес предприятия-изготовителя:
197342, Санкт-Петербург, Сердобольская, д.65
АО "Аргус-Спектр".
тел./факс: 703-75-01, 703-75-05, тел.: 703-75-00.
E-mail: mail@argus-spectr.ru
www.argus-spectr.ru

28.11.07