1 ОБЩИЕ СВЕДЕНИЯ ОБ ИЗДЕЛИИ

Блок связи с персональным компьютером асинхронный БСПКА (далее блок) предназначен для обеспечения передачи извещений от ППКОП 0104050639-512-1 «Аккорд-512» к ЭВМ и команд управления от ЭВМ к ППКОП 0104050639-512-1 «Аккорд-512».

Область применения – автономная и (или) централизованная охранная или охранно-пожарная сигнализация.

Блок является одноканальным, восстанавливаемым, обслуживаемым, ремонтопригодным устройством многоразового действия.

Режим работы блока – непрерывный.

Пример записи обозначения блока в других документах и (или) при заказе: «Блок связи с персональным компьютером асинхронный БСПКА СПНК.426449.003».

2 ТЕХНИЧЕСКИЕ ДАННЫЕ И ХАРАКТЕРИСТИКИ

2.1 Блок обеспечивает работоспособность при следующих параметрах сигнальной линии:

1) сопротивление проводов линии связи, не более, Ом - 150;

2) сопротивление утечки между проводами линии, не менее, кОм - 20 .

2.2 Электропитание блока осуществляется от внешнего источника постоянного напряжения (12,0+3,0/-2,0) В.

2.3 Ток, потребляемый блоком при номинальном напряжении питания (12 В) - не более 40 мА.

2.4 Время технической готовности блока - не более 10 с после его включения.

2.5 Габаритные размеры блока не более 145×367×35 мм.

2.6 Масса блока не более 0,3 кг.

2.7 Блок сохраняет работоспособность в следующих условиях:

а) температура окружающего воздуха от минус 30 до плюс 50°С;

б) относительная влажность воздуха до 93 % при температуре 298 К (плюс 40°С);

в) вибрация с ускорением 0,5 g в диапазоне частот от 1 до 35 Гц.

2.8 Блок в упаковке при транспортировании выдерживает:

температуру окружающей среды от минус 50 до 50°С;

относительную влажность воздуха (95±3)% при температуре 35°С.

транспортную тряску с ускорением 98 м/с^2 (10g) при длительности ударного импульса до 16 мс и числе ударов 1000±10;

удар при свободном падении с высоты 25 мм два раза.

2.9 Конструкция блока обеспечивает степень защиты оболочки IP20 по ГОСТ 14254.

2.10 Средняя наработка на отказ блока - не менее 20000 ч.

2.11 Вероятность возникновения отказа, приводящего к формированию ложного извещения, не более 0,01 за 1000 ч.

2.12 Средний срок службы блока - не менее 8 лет.

2.13 Блок удовлетворяет требованиям ГОСТ Р 50009 по устойчивости к воздействию внешних электромагнитных помех для степени жесткости не хуже 2 степени.

Нормы индустриальных радиопомех, создаваемых при работе блока, удовлетворяют требованиям ГОСТ Р 50009 для технических средств, эксплуатируемых в жилых зданиях.

3 КОМПЛЕКТНОСТЬ

3.1 Комплект поставки блока соответствует таблице 3.1.

Таблица 3.1

Обозначение	Наименование и условное обозначение	Кол-во	Примечание
СПНК.426449.003	Блок связи с персональным компьютером асинхронный БСПКА	1	
СПНК.426449.003ПС	Паспорт	1	
	Шуруп универсальный 3,5х35	3	

4 МАРКИРОВКА

4.1 Маркировка блока соответствует комплекту конструкторской документации и ГОСТ 50775.

4.2 На блоке указаны:

а) товарный знак или наименование предприятия-изготовителя;

б) наименование или условное обозначение блока.

5 УКАЗАНИЯ МЕР БЕЗОПАСНОСТИ

5.1 Блок по способу защиты человека от поражения электрическим током соответствует классу 3 по ГОСТ 12.2.007.0-75.

5.2 Конструкция блока удовлетворяет требованиям электробезопасности по ГОСТ 12.2.007.0-75.

5.3 Конструкция блока удовлетворяет требованиям пожарной безопасности по РТМ 7.7-01-86 и ГОСТ 12.1.004-91.

5.4 Конструктивное исполнение блока обеспечивает его пожарную безопасность по ГОСТ 12.2.006-87 в аварийном режиме работы и при нарушении правил эксплуатации.

6 КОНСТРУКЦИЯ БЛОКА

6.1 Основными конструктивными элементами блока являются основание с крышкой; плата с контактными колодками, переключателями "S1"…"S6" и индикатором. В основании корпуса имеется паз для навешивания блока на шуруп и два вскрываемых отверстия для фиксации блока шурупами на стене. Крышка фиксируется на основании защёлкой.

На плате расположены колодки X1, для подключения к ППКОП "АККОРД-512", и X2 для подключения к источнику питания и последовательному порту ЭВМ.

6.2 Для установки режима работы блок имеет следующие переключатели:

- S1, S2, S3 – для установки номера обслуживаемого ППКОП "Аккорд-512";
- S4, S5 – для установки скорости обмена;
- S6 – для включения режима работы без ПУЦ.

7 ПОРЯДОК УСТАНОВКИ И РАБОТЫ

7.1 Блок устанавливается на охраняемом объекте в месте, где он защищен от воздействия атмосферных осадков и механических повреждений. В воздухе не должны содержаться пары кислот и щелочей, а также газы, вызывающие коррозию.

7.2 Закрепить блок на стене, для чего вскрыть отвёрткой два отверстия в основании корпуса, навесить основание пазом на шуруп и зафиксировать корпус ещё двумя шурупами через вскрытые отверстия.

7.3 Установить номер ППКОП в системе DIP-переключателями S1, S2, S3 в соответствии с таблицей 7.1

Таблица 7.1

№ прибора	Положение переключателей		
	S1	S2	S3
0	OFF	OFF	OFF
1	ON	OFF	OFF
2	OFF	ON	OFF
3	ON	ON	OFF
4	OFF	OFF	ON
5	ON	OFF	ON
6	OFF	ON	ON
7	ON	ON	ON

7.4 DIP-переключатель S6 установить в положение "ON" если в составе прибора ПУЦ не предусмотрен.

7.5 Установить скорость обмена с ЭВМ DIP-переключателями S4, S5 в соответствии с таблицей 7.2

Таблица 7.2

Скорость обмена	Положение переключателей	
	S4	S5
9600 бит/с	OFF	OFF
19200 бит/с	ON	OFF
38400 бит/с	OFF	ON
57600 бит/с	ON	ON

7.6 Присоединить к блоку сигнальную линию (СЛ+ и СЛ-), цепь блокировки ПУЦ (БЛ), внешний источник питания (+12В и –12В), и кабель для подключения к ЭВМ (ОП, TX, RX) в соответствии с приложением, пропустив провода через окно в основании корпуса.

7.7 Подать на блок напряжение питания.

7.8 Светодиод включен:

- при обнаружении сигнальной линии Аккорда 512 в режиме работы с ПУЦ;
- при ведущем БСПКА (без ПУЦ).

8 ПРАВИЛА ХРАНЕНИЯ

8.1 Условия хранения должны соответствовать условиям 1 ГОСТ 15150-69.

Блоки должны храниться в упаковке.

8.2 Хранить блоки следует на стеллажах.

8.3 Расстояние между стенами и полом хранилища, а также между блоками должно быть не менее 0,1 м.

8.4 Расстояние между отопительными устройствами и блоками должно быть не менее 0,5 м.

8.5 В помещении должны отсутствовать пары агрессивных веществ и токопроводящей пыли.

9 ТРАНСПОРТИРОВАНИЕ

9.1 Блоки могут транспортироваться всеми видами транспорта в крытых транспортных средствах и в герметизированных отсеках самолета.

9.2 Условия транспортирования должны соответствовать условиям хранения 5 по ГОСТ 15150-69.

9.3 Блок в упаковке выдерживает при транспортировании:

транспортную тряску с ускорением 30 м/с^2 при частоте ударов от 80 до 120 в мин или 15000 ударов с тем же ускорением;

температуру окружающего воздуха от 223 до 323 К (от минус 50 до плюс 50 °С);

относительную влажность воздуха до 95 % при температуре 308 К (35 °С).

9.4 Срок транспортирования и промежуточного хранения не должен превышать 3 мес.

Допускается увеличивать срок транспортирования и промежуточного хранения блоков при перевозках за счет сроков сохраняемости в стационарных условиях.

9.5 После транспортирования при отрицательных температурах или повышенной влажности воздуха блоки непосредственно перед установкой на эксплуатацию должны быть выдержаны без упаковки в течение не менее 24 ч в помещении с нормальными климатическими условиями.

10 СВИДЕТЕЛЬСТВО О ПРИЕМКЕ

Блок связи с персональным компьютером асинхронный БСПКА заводской номер: _____ соответствует техническим условиям ТУ4732-020-23072522-00 и признан годным для эксплуатации.

М.П.

(личные подписи (оттиски личных клейм) должностных лиц предприятия, ответственных за приемку изделия)

11 СВИДЕТЕЛЬСТВО ОБ УПАКОВЫВАНИИ

Блок связи с персональным компьютером асинхронный БСПКА заводской номер _____ упакован согласно требованиям, предусмотренным конструкторской документацией.

Дата упаковывания_____

Упаковывание произвел_____
(подпись)

Изделие после упаковывания принял_____

(подпись) М.П.

12 ГАРАНТИИ ИЗГОТОВИТЕЛЯ

12.1 Предприятие-изготовитель гарантирует соответствие блока требованиям настоящего паспорта при соблюдении правил транспортирования, хранения, монтажа и эксплуатации.

12.2 Гарантийный срок эксплуатации – 5 лет со дня отгрузки блока с предприятия-изготовителя.

12.3 Блок, у которого во время гарантийного срока при условии соблюдения правил эксплуатации и монтажа будет обнаружено несоответствие требованиям технических условий, безвозмездно заменяется или ремонтируется предприятием-изготовителем.

13 СВЕДЕНИЯ О РЕКЛАМАЦИЯХ

13.1 Рекламации предъявляются предприятию-изготовителю в течение гарантийного срока в установленном порядке при соблюдении правил эксплуатации.

13.2 Все предъявленные рекламации регистрируются в соответствии с табл.13.1.

Таблица 13.1

Дата и номер рекламационного акта	Краткое содержание рекламации	Отметка об удовлетворении рекламации	Примечания (номер документа)

13.3 При отказе или неисправности блока должен быть составлен акт о необходимости ремонта и отправки неисправного прибора предприятию-изготовителю.

Адрес предприятия-изготовителя:
197342, Санкт-Петербург, Сердобольская, д.65
АО "Аргус-Спектр".
тел./факс: 246-66-91, 325-14-00.
E-mail: mail@argus-spectr.ru
www.argus-spectr.ru

17.04.2006

ПРИЛОЖЕНИЕ

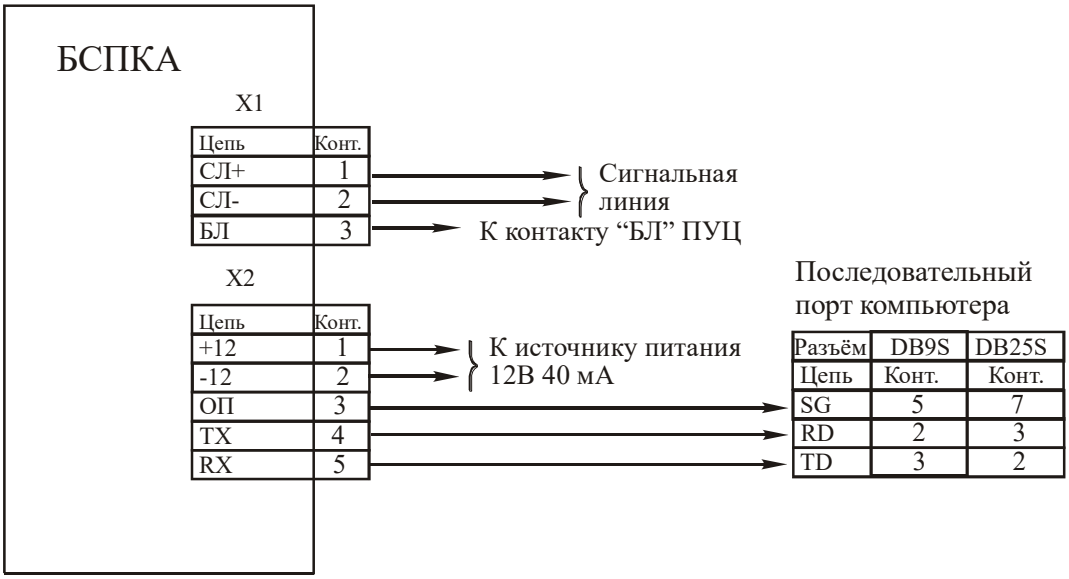

Схема внешних подключений