Охрана

ВЫПУСКАЕТСЯ ПО ЗАКАЗУ ГУВО МВД РОССИИ

ОС03

СЕРТИФИКАТ СООТВЕТСТВИЯ РОСС RU.ОС03.В00961

Радиосистема тревожной сигнализации "Радиокнопка"

БЛОК ДЕШИФРАЦИИ АДРЕСА

Руководство по эксплуатации

СПНК.425523.002 РЭ

СОДЕРЖАНИЕ

1 НАЗНАЧЕНИЕ 3
2 ТЕХНИЧЕСКИЕ ДАННЫЕ 3
3 КОМПЛЕКТНОСТЬ 5
4 МАРКИРОВКА И ПЛОМБИРОВАНИЕ 5
5 ТАРА И УПАКОВКА 5
6 ОБЩИЕ УКАЗАНИЯ ПО ЭКСПЛУАТАЦИИ 6
7 УКАЗАНИЯ МЕР БЕЗОПАСНОСТИ 6
8 КОНСТРУКЦИЯ, ОРГАНЫ УПРАВЛЕНИЯ И ИНДИКАЦИИ 6
9 ПОДГОТОВКА К РАБОТЕ 7
10 РАБОТА БДА В СОСТАВЕ РСТС 10
11 ПРОВЕРКА ТЕХНИЧЕСКОГО СОСТОЯНИЯ 12
12 ВОЗМОЖНЫЕ НЕИСПРАВНОСТИ И СПОСОБЫ ИХ УСТРАНЕНИЯ 15
13 ПРАВИЛА ХРАНЕНИЯ 15
14 ТРАНСПОРТИРОВАНИЕ 16
ПРИЛОЖЕНИЕ А 17
ПРИЛОЖЕНИЕ Б 18

Перечень используемых сокращений

БДА – блок дешифрации адреса
РСТС – радиосистема тревожной сигнализации
РПД – радиопередающее устройство (радиокнопка или радиокукула)
РПУ – радиоприемное устройство
РПУ-А– радиоприемное устройство аналоговое
БОИ-6 – блок обработки и индикации
ПЦН – пульт централизованного наблюдения
ТК – тревожная кнопка
ДП – датчик (датчик наклона, вход контроля, датчик перемещения)
ТИ – тревожное извещение
БВИ – блок выносных индикаторов

Настоящее руководство по эксплуатации предназначено для правильного использования блока дешифрации адреса (далее - БДА) в составе системы тревожной сигнализации "Радиокнопка" (РСТС).

1 НАЗНАЧЕНИЕ

1.1 БДА предназначен для подключения к радиоприемному устройству (РПУ) или блоку обработки и индикации (БОИ-6) и служит для формирования отдельных видов извещений от каждого радиопередатчика (РПД), входящего в состав РСТС.

1.2 При поступлении тревожного извещения (ТИ) от РПД прибор замыкает или размыкает контакты одного или нескольких сигнальных реле. Релейные выходы БДА могут использоваться как для передачи ТИ на приемно-контрольные приборы и ПЦН, так и для управления исполнительными устройствами. В приборе установлено 6 реле, закрепление которых за конкретным РПД и назначение режимов срабатывания в зависимости от видов ТИ, осуществляется пользователем.

1.3 Область применения – централизованная или автономная охрана объектов, управление исполнительными устройствами. Прибор является одноканальным, восстанавливаемым, многоразового действия, обслуживаемым, многофункциональным.

Режим работы – непрерывный круглосуточный.

1.4 БДА подключается к радиоприемному устройству (РПУ) или блоку обработки и индикации на шесть РПД (БОИ-6) или 96 РПД (БОИ-96) по выходу RS-232 двухпроводной линией.

1.5 Прибор рассчитан на круглосуточную работу при температуре окружающей среды от минус 20 до плюс 50°С и относительной влажности до 98 % (при плюс 25°С).

1.6 Конструкция прибора не предусматривает его эксплуатацию в условиях воздействия агрессивных сред и взрывоопасных помещениях.

Степень защиты оболочки прибора – IP30 по ГОСТ 14254-96.

2 ТЕХНИЧЕСКИЕ ДАННЫЕ

2.1 Информационная емкость (количество выходных реле) -6.

2.2 Информативность прибора (количество видов извещений) – 4.

Виды извещений "Норма", "Тревога", "Неисправность линии RS-232", "Авария".

Извещения формируются замыканием или размыканием сигнальных реле и сопровождаются световой индикацией.

2.3 Прибор имеет режимы работы основной – "Дежурный", дополнительные "Управление" и "Слежение".

2.4 В режиме "Дежурный" извещению "Норма" соответствуют замкнутое состояние контактов сигнальных реле, а извещению "Тревога" - размыкание контактов.

Режим "Управление" реализован для работы с различными РПД.

Режим "Слежение" реализован для работы с РПД-РУ.

2.5 Длительность размыкания сигнальных реле в режиме "Дежурный":

– 4 с (не зависит от установок в РПУ, БОИ-6),

– совпадающая с длительностью, установленной в РПУ, БОИ-6.

2.6 Извещения "Авария" и "Неисправность линии RS232" формируются размыканием или замыканием реле при обрыве или замыкании соединений между БДА и РПУ (БОИ-6 и РПУ-А), а также при их неисправности, и отображаются прерывистым свечением индикатора "Питание".

2.7 Сигнальные реле БДА имеют следующие параметры:

– рабочие токи через контакты – до 30 мА;

– рабочие напряжения, коммутируемые контактами, - до 72 В.

2.8 Питание прибора осуществляется от стабилизированного источника напряжением от 10 до 15 В, с напряжением пульсаций не более 100 мВ.

2.9 Потребляемый ток не более 120 мА.

2.10 БДА сохраняет работоспособность и не выдает ложных извещений при воздействии внешних электромагнитных помех по ГОСТ Р50009-2002.

2.11 Условия эксплуатации БДА

2.11.1 Диапазон рабочих температур от минус 20 до плюс 50°С.

2.11.2 Относительная влажность воздуха до 98 % при температуре плюс 25°С.

2.11.3 Вибрационные нагрузки в диапазоне 1-35 Гц при максимальном ускорении 0,5 g;

2.11.4 Импульсный (механический) удар с ускорением до 150 м/с^2.

2.12 Класс БДА по степени защиты человека от поражения электрическим током – 0 по ГОСТ 12.2.007.0-75.

2.13 Степень защиты, обеспечиваемая оболочкой БДА по ГОСТ 14254-96 – IP30.

2.14 Средняя наработка на отказ БДА при двукратном срабатывании реле в сутки - не менее 60000 ч.

2.15 Средний срок службы - не менее 8 лет.

2.15.1 Габаритные размеры прибора - 95х106х62 мм;

2.16 Масса прибора - не более 0,3 кг.

3 КОМПЛЕКТНОСТЬ

3.1 Комплект поставки соответствует таблице 3.1.

Таблица 3.1

Обозначение документа	Наименование и условное обозначение	Количество
СПНК.425523.002	Блок дешифрации адреса (БДА)	1
СПНК.425523.002 ПС	Паспорт	1
СПНК.425523.002 РЭ	Руководство по эксплуатации	1
	Комплект принадлежностей:	
	Перемычка (шаг 2,54 мм):	5
	Шуруп универсальный 4х30	3
	Шуруп универсальный 3х13	1

4 МАРКИРОВКА И ПЛОМБИРОВАНИЕ

4.1 Маркировка БДА содержит:
- товарный знак предприятия-изготовителя;
- наименование и условное обозначение БДА;
- заводской номер;
- год изготовления (две последние цифры);
- знак соответствия Системе сертификации ГОСТ Р;
- знак ГУВО МВД России.

4.2 Маркировка клемм колодок произведена в соответствии с принципиальной электрической схемой.

4.3 Маркировка потребительской тары содержит:
- товарный знак и наименование предприятия-изготовителя;
- условное обозначение и заводской номер прибора;

5 ТАРА И УПАКОВКА

5.1 Каждый прибор упаковывается в индивидуальную потребительскую тару - коробку из картона.

5.2 Масса (брутто) комплекта поставки прибора, не более - 1 кг.

5.3 Упаковка выполнена по ГОСТ 9181-74.

6 ОБЩИЕ УКАЗАНИЯ ПО ЭКСПЛУАТАЦИИ

6.1 Эксплуатация БДА должна производиться техническим персоналом, изучившим настоящее руководство по эксплуатации или прошедшие инструктаж и практические занятия под руководством лиц изучивших настоящий документ.

6.2 После вскрытия упаковки прибора необходимо:

- произвести внешний осмотр прибора и убедиться в отсутствии механических повреждений.

- проверить комплектность прибора.

6.3 После транспортирования перед включением прибор необходимо выдержать в нормальных условиях не менее 24 ч.

7 УКАЗАНИЯ МЕР БЕЗОПАСНОСТИ

7.1 При установке и эксплуатации БДА следует руководствоваться положениями "Правил техники безопасности при эксплуатации электроустановок потребителей" и настоящим руководством по эксплуатации.

7.2 Конструктивное исполнение БДА обеспечивает пожарную безопасность по ГОСТ 12.2.006-87 в аварийном режиме работы и при нарушении правил эксплуатации.

8 КОНСТРУКЦИЯ, ОРГАНЫ УПРАВЛЕНИЯ И ИНДИКАЦИИ

8.1 Конструкция БДА предусматривает его эксплуатацию при размещении на стене.

8.2 БДА (приложение А, рисунок А.1) состоит из основания корпуса 1, съемной крышки 2,открывающей доступ к контактным колодкам Х1, Х2 и Х3. Съемная крышка 2 фиксируется шурупом 3, который пломбируется эксплуатирующей организацией.

В крышке имеется отверстие 4 для светодиодного индикатора "Питание".

На основании корпуса имеются два паза для навешивания БДА на шурупы и отверстие для фиксации устройства на стене (см. разметку для крепления в приложении А, рисунок А.2).

8.3 Органы управления БДА.

Для доступа к органам управления необходимо отвинтить шуруп 3, находящийся в углублении выступа крышки, затем, нажав снизу большим пальцем на основание корпуса под выступом, снять крышку.

На плате расположены органы управления БДА:

- П1 – перемычка для установки длительности срабатывания реле.

- П2, П3, – перемычки для установки соответствия РПД сигнальным реле;

- П4 – перемычка выбора режимов работы.

- П5 – перемычка выбора работы с РПУ с кнопкой "Сброс", БОИ-6, БОИ-96 или РПУ без кнопки "Сброс".

8.4 Клеммы внешних соединений БДА

Колодка X1:

+ - для подключения положительного вывода источника питания;

Rx - вход приема данных в формате интерфейса RS-232.

ВИ - сигнальный вывод для БВИ;

⊥⊥ - общие для подключения отрицательного вывода источника питания, БВИ и общего провода интерфейса RS-232.

Колодка X2:

1.1 и 1.2 - для подключения внешних цепей к контактам реле P1;

2.1 и 2.2 - для подключения внешних цепей к контактам реле P2;

3.1 и 3.2 - для подключения внешних цепей к контактам реле P3;

колодка X3:

4.1 и 4.2 - для подключения внешних цепей к контактам реле P4;

5.1 и 5.2 - для подключения внешних цепей к контактам реле P5;

6.1 и 6.2 - для подключения внешних цепей к контактам реле P6.

9 ПОДГОТОВКА К РАБОТЕ

9.1 Перед началом эксплуатации БДА необходимо провести проверку его технического состояния и осуществить соединение прибора с РПУ, БОИ-6 или БОИ-96. Таблицы соединения внешних цепей приведены в приложении Б.

Длина линии RS-232 не должна превышать 5 метров.

9.2 РПУ, БОИ-6 и БОИ-96 должны быть запрограммированы на прием имеющихся РПД по каналам под порядковыми номерами от1 до 6. Причем, для РПУ или БОИ-6 один РПД может быть запрограммирован на 2 или более каналов.

Описание работы РПУ, БОИ-6 и формата RS-232 приведено в Руководстве по эксплуатации РСТС "Радиокнопка" (СПНК.425624.001 РЭ).

Описание работы БОИ-96 приведено в руководстве по эксплуатации на БОИ-96 СПНК.426444.002 РЭ. В БОИ-96 для работы с БДА должен быть установлен режим работы RS-232 "БДА".

9.3 Установить необходимые режимы работы БДА перемычками П1- П5.

9.3.1 Для работы с БОИ-6, БОИ-96 или РПУ, имеющими кнопку "Сброс" перемычка П5 должна быть снята.

При подключении БДА к РПУ без кнопки "Сброс" – П5 установлена.

9.3.2 Выбор режима.

В режиме "Дежурный" (перемычка П4 снята) при поступлении ТИ нормально замкнутые контакты соответствующих реле размыкаются на установленное в РПУ или БОИ время.

В режиме "Управление" (перемычка П4 установлена) контакты сигнальных реле после подачи питания замкнуты. Поступление очередного ТИ приводит к изменению состояния соответствующих реле (за исключением реле P1) на противоположное. Реле P1 работает так же, как в режиме "Дежурный".

Описание подключения и работы БДА совместно с РПД-РУ в режиме "Слежение" приведено в Руководстве по эксплуатации на радиопередающее устройство "Радиоудлинитель" РПД-РУ СПНК.425549.003 РЭ.

9.3.3 Установка длительности размыкания сигнальных реле БДА для режима "Дежурный":

Перемычка П1 установлена – длительность 4 секунды.

Перемычка П1 снята – длительность совпадает с длительностью срабатывания сигнальных реле БОИ-6 или РПУ.

При установке в БДА режима "Управление" рекомендуется в РПУ или БОИ-6 установить 4-х секундную длительность замыкания- размыкания сигнальных реле.

9.3.4 Перемычками П2, П3 задается соответствие между каналами приема РПУ или БОИ-6 и сигнальными реле БДА.

Для режима "Дежурный" используется таблица 9.1.

Для режима "Управление" используется таблица 9.2.

В таблицах РПД № 1 означает РПД, запрограммированный в РПУ или БОИ-6 по первому каналу приема, РПД № 2 – по второму и т.д.

Надпись (от ТК) означает, что реле срабатывает только при нажатии тревожной кнопки указанного РПД, (от ДП) означает, что реле срабатывает только при срабатывании датчика указанного РПД. Если в ячейке таблицы нет этих надписей, значит реле срабатывает в обоих случаях.

Таблица 9.1 – Программирование выходов для режима "Дежурный" (П4 снята).

Перемычка		Реле					
П2	П3	Р1	Р2	Р3	Р4	Р5	Р6
0	0	РПД № 1	РПД № 2	РПД № 3	РПД № 4	РПД № 5	РПД № 6
0	1	РПД № 1 (от ТК)	РПД № 1 (от ДП)	РПД № 2 (от ТК)	РПД № 2 (от ДП)	РПД № 3 (от ТК)	РПД № 3 (от ДП)
1	0	РПД № 4 (от ТК)	РПД № 4 (от ДП)	РПД № 5 (от ТК)	РПД № 5 (от ДП)	РПД № 6 (от ТК)	РПД № 6 (от ДП)
1	1	РПД № 1 (от ДП)	РПД № 2 (от ДП)	РПД № 3 (от ДП)	РПД № 4 (от ДП)	РПД № 5 (от ДП)	РПД № 6 (от ДП)
Примечание: РПД №1 – РПД №6 - каналы приема, запрограммированные в РПУ, БОИ-6 0 – перемычка снята; 1 – перемычка установлена.							

Таблица 9.2 – Программирование выходов для режима "Управление" (П4 установлена).

Перемычка		Релейные выходы					
П2	П3	Р1	Р2	Р3	Р4	Р5	Р6
0	0	РПД № 1	РПД № 2 (от ТК)	РПД № 3 (от ТК)	РПД № 4 (от ТК)	РПД № 5 (от ТК)	РПД № 6 (от ТК)
0	1	РПД № 1	РПД № 2 (от ТК)	РПД № 3 (от ТК)	РПД № 3 (от ДП)	РПД № 4 (от ТК)	РПД № 4 (от ДП)
1	0	РПД № 1	РПД № 2 (от ТК)	РПД № 3 (от ТК)	РПД № 3 (от ДП)	РПД № 4, 5 (от ТК)	РПД № 4, 5, 6 (от ТК)
1	1	РПД № 1	РПД № 2 (от ТК)	РПД № 2, 3 (от ТК)	РПД № 2, 3, 4 (от ТК)	РПД № 2, 3, 4, 5 (от ТК)	РПД № 2, 3, 4, 5, 6 (от ТК)
		Реле в режиме "Дежурный"	Реле в режиме "Управление"				
Примечание. РПД № 1-РПД № 6 - каналы приема, запрограммированные в РПУ, БОИ-6 0 – перемычка снята; 1 – перемычка установлена.							

9.4 При необходимости в режиме "Дежурный" формировать извещения по обоим видам ТИ от 6 РПД независимо друг от друга, необходимо использовать два БДА, подключенных параллельно к одному РПУ или БОИ-6.

Установить следующие режимы:

В первом БДА снять П2 и установить П3;

во втором БДА установить П2 и снять П3.

Выключить и вновь включить питание.

Согласно таблице 9.1 будут формироваться извещения:

в первом БДА при поступлении ТИ от РПД №1, №2 и №3;

во втором – при поступлении ТИ от РПД №4, №5 и №6.

На реле Р1, Р3, Р5 будут формироваться ТИ, переданные РПД при нажатии ТК.

На реле Р2, Р4, Р6 будут формироваться ТИ, переданные РПД при срабатывании ДП.

9.5 Закрыть съемную крышку 2, ввернуть шуруп 3 и опломбировать прибор.

9.6 Включить питание РПУ, БОИ-6 и БДА. До установления нормального режима линии RS-232 светодиодный индикатор "Питание" БДА светит прерывисто. Переход в непрерывное свечение сигнализирует о готовности БДА к работе и замыкании его сигнальных реле (переход в состояние "Норма").

Внимание! Для изменения режимов и установок необходимо после перестановки перемычек выключить и вновь включить питание прибора.

10 РАБОТА БДА В СОСТАВЕ РСТС

10.1 Принцип работы БДА в составе РСТС.

При нажатии тревожной кнопки на РПД, срабатывании датчика или нарушении шлейфа, подключенного к входу контроля РПД, излучается радиосигнал. Переданное РПД тревожное извещение регистрируются РПУ или БОИ-6 и транслируется по линии RS-232 на БДА с информацией о порядковом номере РПД и виде ТИ ("Тревога" или "Датчик"). При получении этой информации БДА замыкает или размыкает контакты реле, закрепленного за данным РПД.

В РПД предусмотрено троекратное повторение посылки ТИ по радиоканалу. При этом в БДА обеспечивается однократное срабатывание соответствующего сигнального реле.

10.2 Работа БДА в режиме "Дежурный".

При получении ТИ БДА формирует тревожное извещение размыканием нормально замкнутых контактов сигнальных реле на установленное время.

10.3 Работа БДА в режиме "Управление"

Начальное состояние сигнальных реле после подачи питания в режиме "Управление" замкнутое.

При получении ТИ сигнальные реле меняют свое состояние на противоположное. Это состояние сохраняется до повторного нажатия тревожной кнопки или срабатывания датчика РПД. Причем, повторное ТИ может быть передано от того же РПД и воспринято БДА не ранее, чем через 45 секунд.

Прибор позволяет управлять одним реле с помощью двух и более РПД. Например, если установлены перемычки П2 и П3, то, после включения питания БДА и нажатия кнопки РПД №2, контакты Р6 размыкаются. Если после этого с интервалом не менее 3 с нажать кнопку РПД №3, или №4, или №5, или №6, то контакты замкнутся. Следующее нажатие очередной кнопки приводит к размыканию контактов Р6, и т.д.

10.4 Контроль линии RS-232.

10.4.1 При обрыве, замыкании линии RS-232 или неисправности РПУ, РПУ-А или БОИ-6:

светодиодный индикатор "Питание" переходит в режим прерывистого свечения;

сигнальные реле, включенные в режим "Дежурный", формируют тревожные извещения размыканием контактов;

сигнальные реле, включенные в режим "Управление" не изменяют своего состояния.

10.4.2 После устранения неисправности светодиодный индикатор "Питание" переходит в режим непрерывного свечения. Сигнальные реле, включенные в режим "Дежурный", восстанавливают состояние "Норма".

10.4.3 Если неисправность возникла в линии RS-232, а остальные приборы РСТС функционировали нормально, то после восстановления линии БДА:

- в режиме "Дежурный" регистрирует ТИ, возникшие за время неисправности размыканием соответствующих контактов;

- в режиме "Управление" регистрирует возникшие ТИ только по каналу РПД1 размыканием контактов реле Р1, а контакты реле Р2 – Р6, вне зависимости от возникновения ТИ, переводит в разомкнутое состояние.

10.5 Работа БДА совместно с БВИ

10.5.1 Номера светодиодных индикаторов БВИ соответствуют номерам сигнальных реле БДА.

При замкнутых контактах какого-либо реле светодиодный индикатор включен, при разомкнутых - выключен.

10.5.2 Светодиодный индикатор "Н" в БВИ дублирует состояние индикатора "Питание" БДА.

10.5.3 Светодиодный индикатор "П" БВИ выключен. В случае поступления от РПД ТИ о пониженном питании он переходит в режим непрерывного свечения.

10.5.4 Извещение "Неисправность линии RS-232" отображается на БВИ одновременным прерывистым свечением светодиодов "Н" и "П". При этом светящиеся индикаторы 1–5 БВИ отображают установленные в БДА перемычки П1-П5.

10.5.5 При регистрации извещения "Авария" на линии передачи данных РПУ или БОИ-6 все светодиодные индикаторы БВИ переходят в режим прерывистого свечения до восстановления линии передачи данных.

11 ПРОВЕРКА ТЕХНИЧЕСКОГО СОСТОЯНИЯ

11.1 Прибор подвергается проверке по комплектности и качеству в соответствии с приведенной методикой проверки.

11.2 Настоящая методика предназначена для персонала, обслуживающего технические средства охранно-пожарной сигнализации и осуществляющего входной контроль.

Методика включает в себя проверку работоспособности прибора и оценку его технического состояния с целью выявления скрытых дефектов. Несоответствие прибора требованиям, указанным в данной методике, является основанием для предъявления претензий предприятию-изготовителю.

11.3 Проверка технического состояния должна проводиться при нормальных климатических условиях.

11.4 Последовательность операций при проверке технического состояния прибора приведена в таблице 11.1.

При проверке используются прибор Ц4352 или аналогичный и секундомер.

Таблица 11.1

Наименование параметра	Методика проверки
1 Внешний вид	Внешним осмотром убедиться в отсутствии внешних повреждений составных частей РСТС и соответствии их номеров номерам, указанным в паспорте.
2 Комплектность	Проверить соответствие состава БДА таблице 3.1
3 Проверка извещения "Норма"	Подготовить БДА к работе в режиме "Дежурный" (перемычка П1 установлена, П4- П5 сняты) совместно с РПУ или БОИ-6 в соответствии с разделом 9. Съемную крышку не надевать. Подать питание на РПУ или БОИ-6 от отдельного источника. Включить питание РПУ, БОИ-6 и РПУ-А, БДА. Спустя 20 с светодиодный индикатор "Питание" БДА должен светиться непрерывно. Измерить сопротивление между клеммами сигнальных реле Р1-Р6 (оно должно быть не более 10 Ом).

Продолжение таблицы 11.1

Наименование параметра	Методика проверки
4 Проверка извещения "Тревога" и времени срабатывание реле.	Измерить сопротивление контактов сигнального реле Р1 между клеммами 1.1 и 1.2 (сопротивление должно быть не более 10 Ом) Нажать тревожную кнопку РПД №1. Убедиться в размыкании контактов сигнального реле на 4±0,5 с
5 Проверка извещения "Неисправность RS-232"	Отсоединить от контакта Rx БДА линию связи Через 5 - 10 с светодиодный индикатор "Питание" БДА должен перейти в режим прерывистого свечения. Измерить сопротивление между клеммами сигнальных реле Р1-Р6 (оно должно быть не менее 1 МОм). Восстановить соединение Rx с РПУ (БОИ-6). Светодиодный индикатор "Питание" БДА должен вернуться в режим непрерывного свечения, а реле - в замкнутое состояние. Измерить сопротивление между клеммами сигнальных реле Р1-Р6 (оно должно быть не более 10 Ом). Выключить источник питания РПУ (БОИ-6). Через 3 – 5 с светодиодный индикатор "Питание" БДА должен перейти в режим прерывистого свечения. Измерить сопротивление между клеммами сигнальных реле Р1-Р6 (оно должно быть не менее 1 МОм). Включить питание РПУ (БОИ-6). Светодиодный индикатор "Питание" БДА должен вернуться в режим непрерывного свечения. Измерить сопротивление между клеммами сигнальных реле Р1-Р6 (оно должно быть не более 10 Ом).
6 Проверка извещения "Авария"	Подготовить БДА к работе в режиме "Дежурный" (перемычка П1 установлена, перемычки П4, П5 сняты) совместно с РПУ-А и БОИ-6 в соответствии с разделом 9. Включить питание РПУ-А, БОИ-6, БДА. Отсоединить РПУ-А от БОИ-6. Светодиодный индикатор "Питание БДА" должен перейти в режим прерывистого свечения Восстановить соединения между РПУ-А и БОИ-6. Светодиодный индикатор "Питание" БДА должен вернуться в режим непрерывного свечения. Измерить сопротивление между клеммами сигнальных реле Р1-Р6 (оно должно быть не более 10 Ом).

Продолжение таблицы 11.1

Наименование параметра	Методика проверки
7 Проверка формирования ТИ от 3-х РПД по каналам 1-3	Подготовить БДА к работе в режиме "Дежурный" с каналами РПД №1 -№3 (перемычки П1, П3 установлены, перемычки П2,П4,П5 сняты) в соответствии с разделом 9. Включить питание РПУ, БОИ-6,БДА. Нажать тревожную кнопку РПД №1, измерить сопротивление между клеммами сигнального реле Р1. Убедиться в размыкании реле на установленное время. Наклонить РПД №1 (или встревожить вход контроля), измерить сопротивление между клеммами сигнального реле Р2. Убедиться в размыкании реле на установленное время. Проделать так же проверку для РПД №2 и №3. Контролировать срабатывание реле Р3, Р5 и Р4, Р6 соответственно.
8 Проверка формирования ТИ от 3-х РПД по каналам 4-6	Подготовить БДА к работе в режиме "Дежурный" с каналами РПД №4 -№6 (перемычки П1, П2 установлены, П3,П4,П5 сняты) в соответствии с разделом 9. Включить питание РПУ, БОИ-6, БДА. Нажать тревожную кнопку РПД №4, измерить сопротивление между клеммами сигнального реле Р1. Убедиться в размыкании реле на установленное время. Наклонить РПД № 4 (если он с ДП) или встревожить вход контроля (если он с ВК), измерить сопротивление между клеммами сигнального реле Р2. Убедиться в размыкании реле на установленное время. Проделать так же проверку для РПД №5 и №6. Контролировать срабатывание реле Р3, Р5 и Р4, Р6 соответственно.

12 ВОЗМОЖНЫЕ НЕИСПРАВНОСТИ И СПОСОБЫ ИХ УСТРАНЕНИЯ

12.1 Перечень возможных неисправностей и способов их устранения приведен в таблице 12.1

Таблица 12.1

	Наименование неисправности	Вероятная причина	Способ устранения
1	При включении питания БДА не светит индикатор "Питание"	Плохой контакт в колодке подключения питания БДА	Проверить контакты и затянуть винты
2	При включении питания индикатор "Питание" БДА светит прерывисто	Установлена перемычка П5 при работе с БОИ-6 или РПУ с кнопкой сброс	Снять перемычку П5 в БДА. Выключить и включить питание.
		Снята перемычка П5 при работе БДА с РПУ без кнопки сброс	Установить перемычку П5 в БДА. Выключить и включить питание.
		Повреждение соединений между элементами РСТС, либо неисправен один из элементов, либо авария линий	Проверить контакты, проверить исправность соединительных линий, заменить РПУ-А, БОИ-6, РПУ

13 ПРАВИЛА ХРАНЕНИЯ

13.1 Условия хранения должны соответствовать условиям 1 ГОСТ 15150. БДА должны храниться упакованными.

13.2 Хранить БДА следует на стеллажах.

13.3 Расстояние до стен и пола хранилища, должно быть не менее 0,1 м.

13.4 При складировании БДА в штабели разрешается укладывать не более четырех коробок с приборами.

13.5 В помещении должны отсутствовать пары агрессивных веществ и токопроводящей пыли.

14 ТРАНСПОРТИРОВАНИЕ

14.1 БДА могут транспортироваться всеми видами транспорта в крытых транспортных средствах и в герметизированных отсеках самолета.

14.2 Условия транспортирования должны соответствовать условиям хранения 5 по ГОСТ 15150-69.

14.3 БДА в упаковке выдерживает при транспортировании: транспортную тряску с ускорением 30 м/с^2 при частоте ударов от 80 до 120 в минуту или 15000 ударов с тем же ускорением;

- температуру окружающего воздуха от минус 50 до плюс 50°С;
- относительную влажность воздуха до 95 % при температуре плюс 25°С.

14.4 Срок транспортирования и промежуточного хранения не должен превышать 3 мес.

Допускается увеличивать срок транспортирования и промежуточного хранения БДА при перевозках за счет сроков сохраняемости в стационарных условиях.

14.5 После транспортирования при отрицательных температурах или повышенной влажности воздуха БДА непосредственно перед установкой на эксплуатацию должны быть выдержаны без упаковки в течение не менее 24 ч в помещении с нормальными климатическими условиями.

Адрес предприятия-изготовителя:
197342, Санкт-Петербург, Сердобольская, д.65
АО "Аргус-Спектр".
тел./факс: 703-75-01, 703-75-05, тел.: 703-75-00.
E-mail: mail@argus-spectr.ru
www.argus-spectr.

13.12.07

ПРИЛОЖЕНИЕ А

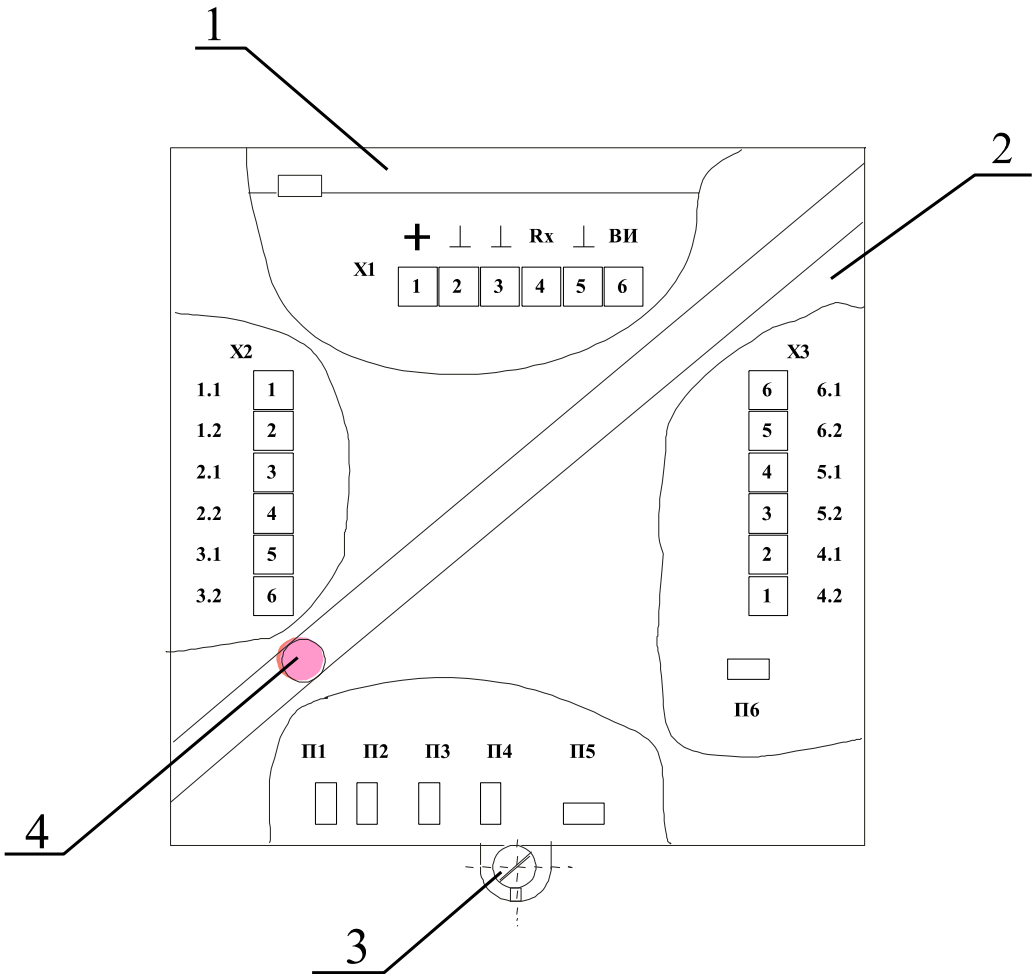

Рисунок А.1 – Конструкция БДА

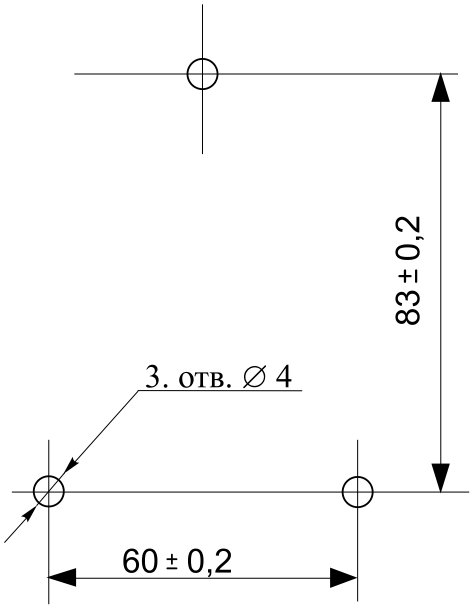

Рисунок А.2 – Разметка для крепления БДА

ПРИЛОЖЕНИЕ Б

Таблицы соединения внешних цепей

Таблица Б.1 – Контакты и цепи БДА

X2		X1		X3	
Контакт	Цепь	Контакт	Цепь	Контакт	Цепь
1	+12В	1	Р1.1	1	Р4.2
2	Общий	2	Р1.2	2	Р4.1
3	Общий	3	Р2.1	3	Р5.2
4	Rx	4	Р2.2	4	Р5.1
5	Общий	5	Р3.1	5	Р6.2
6	Инд.	6	Р3.2	6	Р6.1

Таблица Б.2 – Соединение БДА и БОИ-6, БОИ-96

БДА		БОИ-6		БОИ-96	
X2		X1		X1	
Контакт	Цепь	Контакт	Цепь	Контакт	Цепь
1	+12В	6	+12В	5	+12В
2	Общий	5	Общий	4	Общий
3	Общий	2	Общий	2	Общий
4	Rx	3	Tx	3	Tx
Примечание. Допускается параллельное соединение двух БДА к БОИ-6 или БОИ-96					

Таблица Б.3 – Соединение БДА и РПУ (с кнопкой сброс)

БДА		РПУ	
X2		X1	
Контакт	Цепь	Контакт	Цепь
1	+12В	7	+12В
2	Общий	8	Общий
3	Общий	12	Общий
4	Rx	11	Tx
Примечание. Допускается параллельное соединение двух БДА к РПУ			

Таблица Б.4 – Соединение БДА и РПУ (без кнопки сброс)

БДА		РПУ	
X1		X1	
Контакт	Цепь	Контакт	Цепь
1	+12В	5	+12В
2	Общий	6	Общий
3	Общий	10	Общий
4	Rx	9	Tx
Примечание. Допускается параллельное соединение двух БДА к РПУ			